1

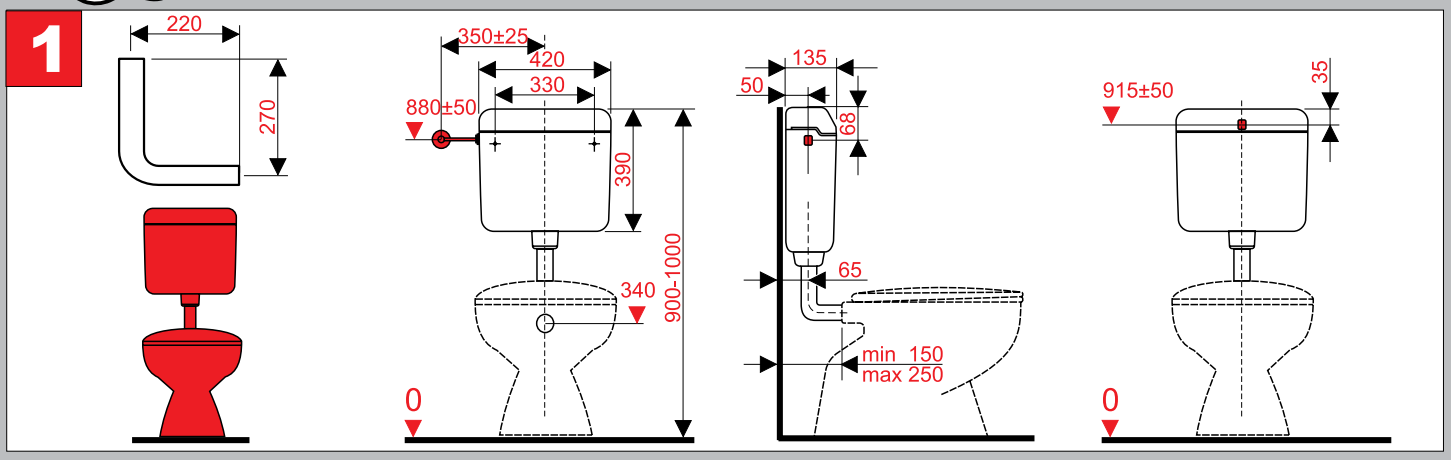
220
270
350±25
420
330
880±50
390
340
900-1000
0
135
50
68
65
min 150
max 250
915±50
35
0

1A

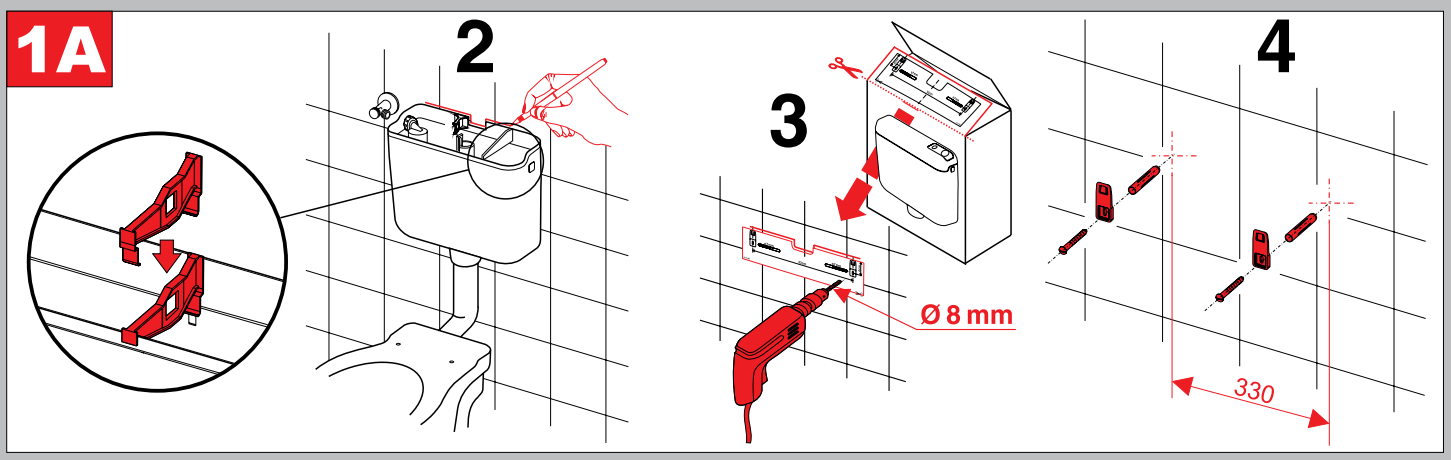
2
3
4
Ø 8 mm
330

1B

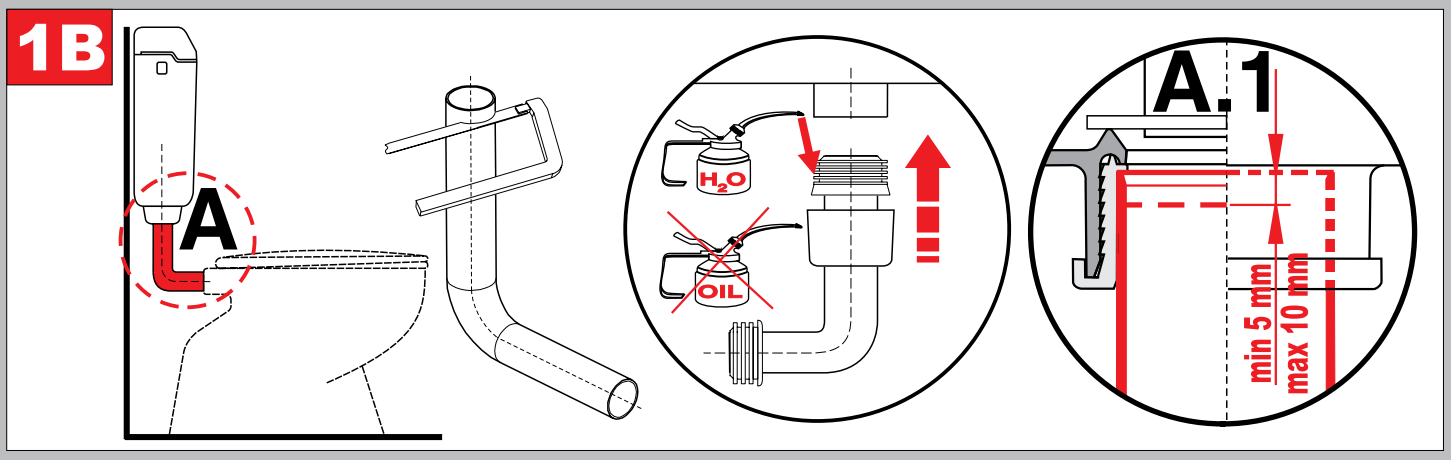
A
H2O
OIL
A.1
min 5 mm
max 10 mm

2

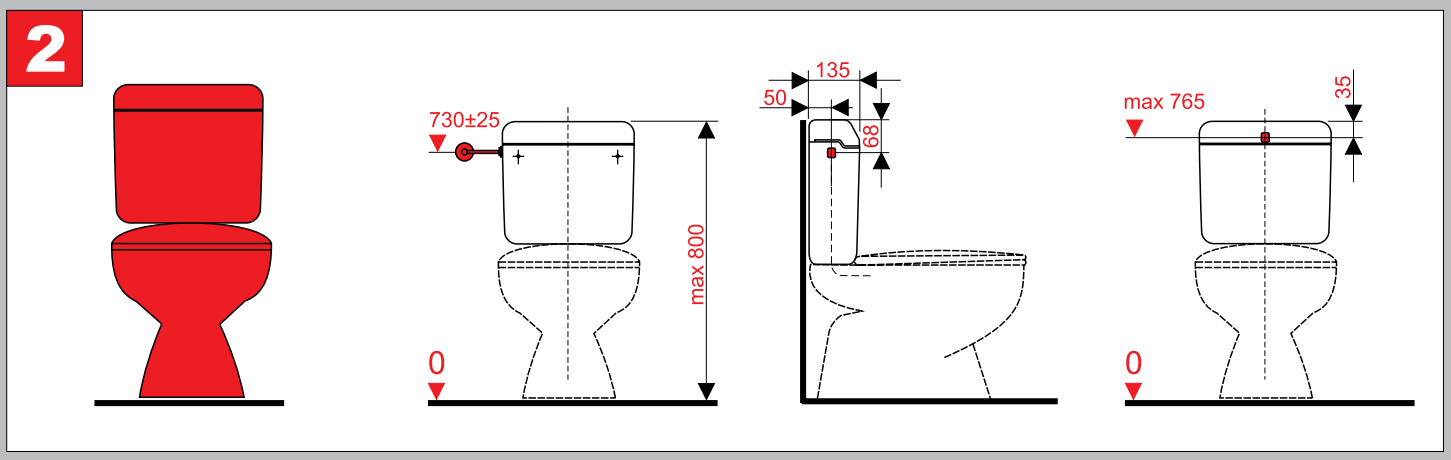
730±25
max. 800
0
135
50
68
max 765
35
0

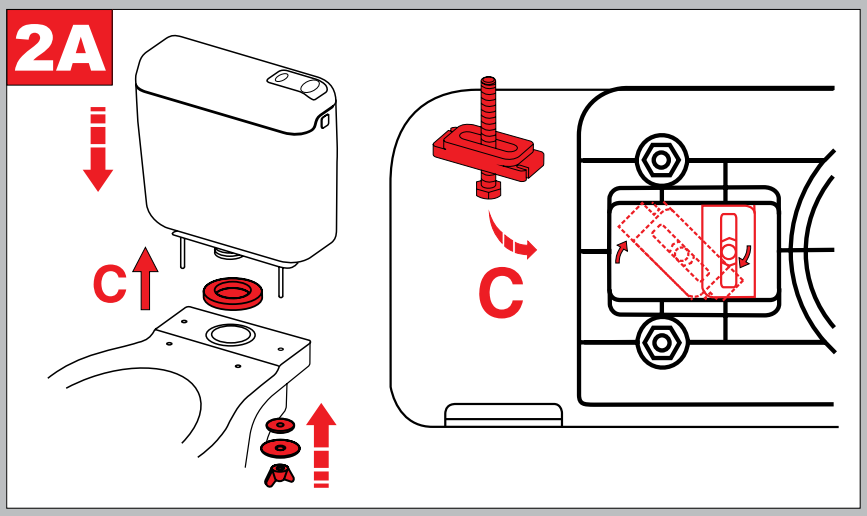
2A
C
C

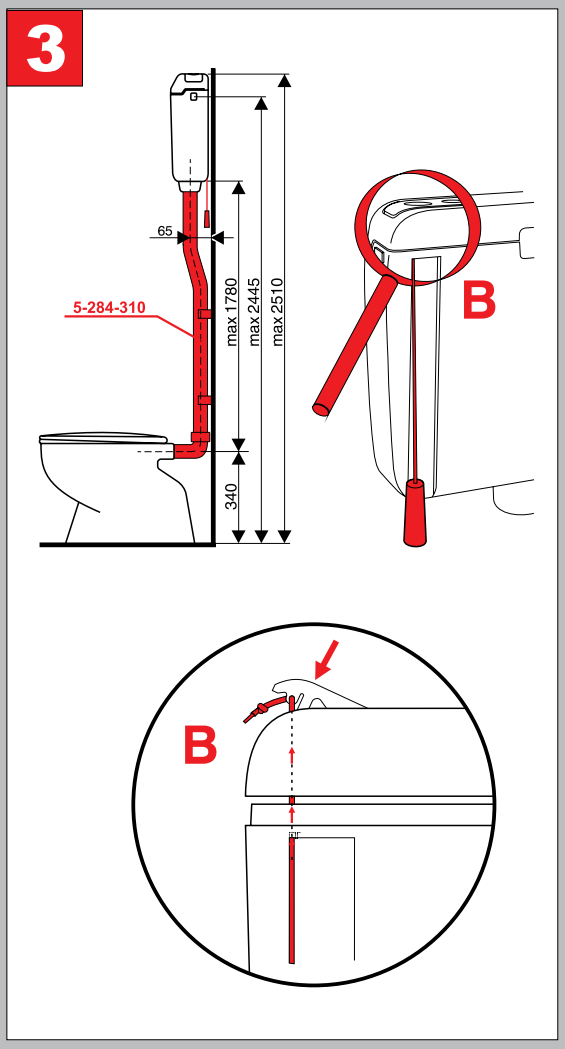
3
65
5-284-310
max 1780
max 2445
max 2510
340
B
B

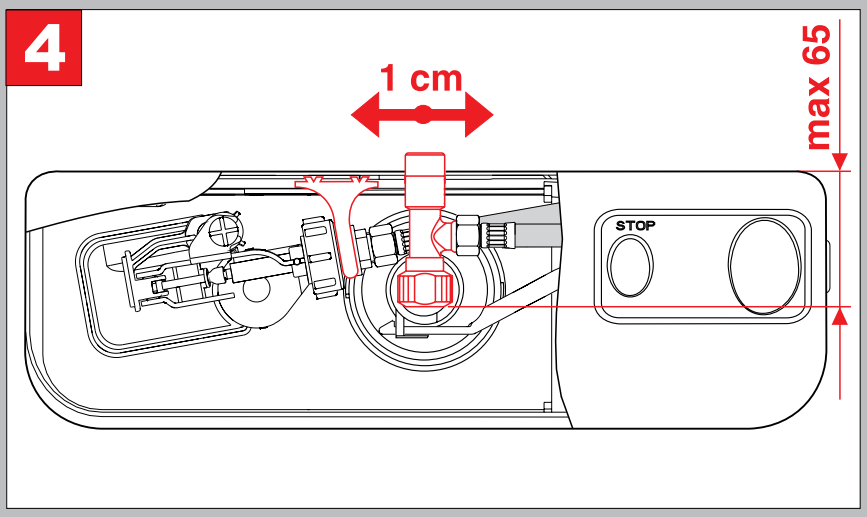
4
1 cm
max 65
STOP

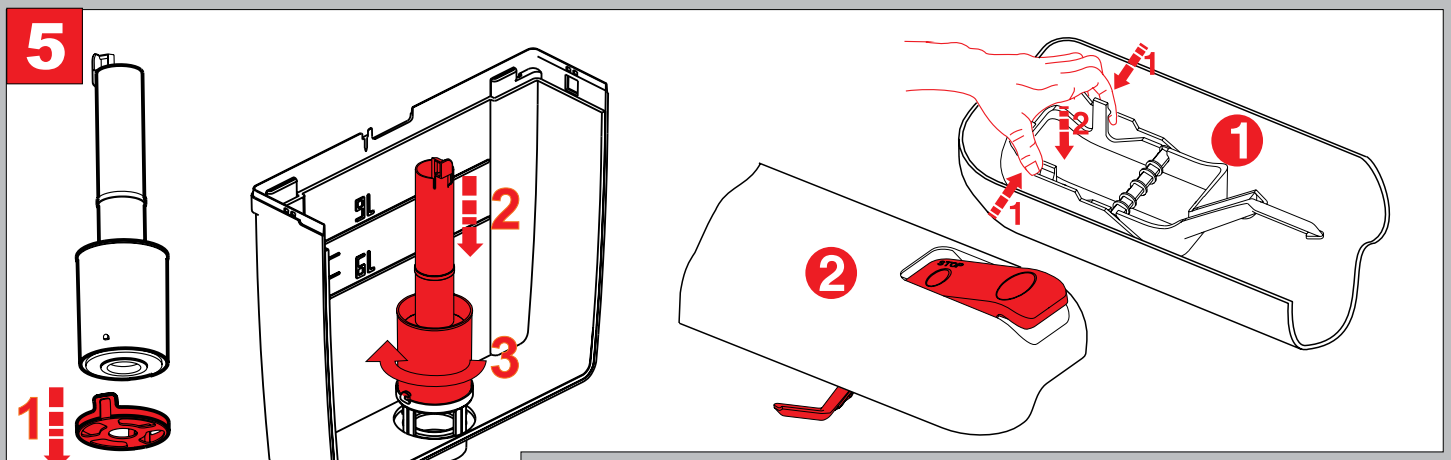
5
1
9L
6L
2
3
1
2
1
1
2

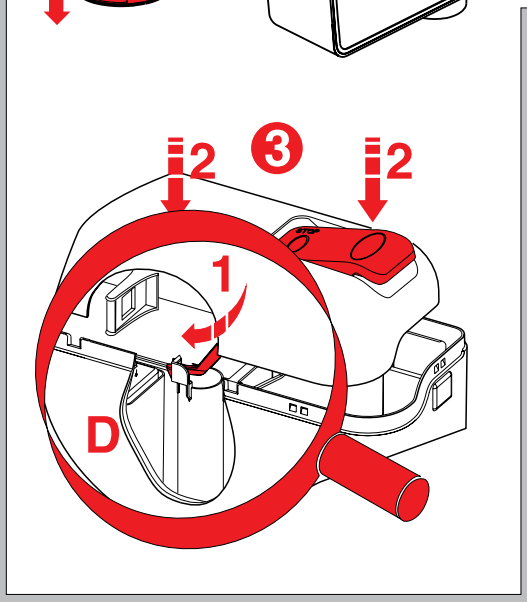
2
3
2
1
D

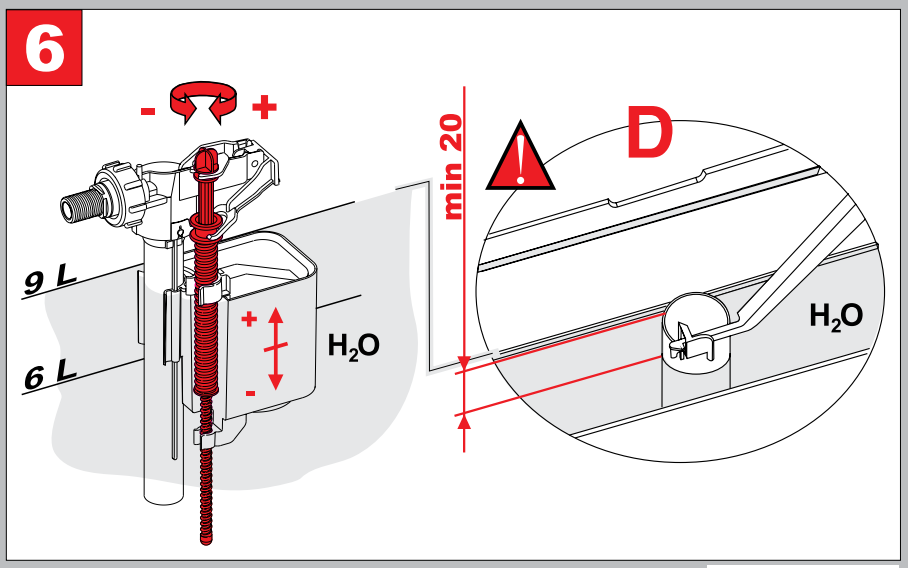
6
-
+
9 L
6 L
+
-
H_2O
min 20
D
H_2O